ԾԱԾԿԻ ՀԱՏԱԿԱԳԻԾ

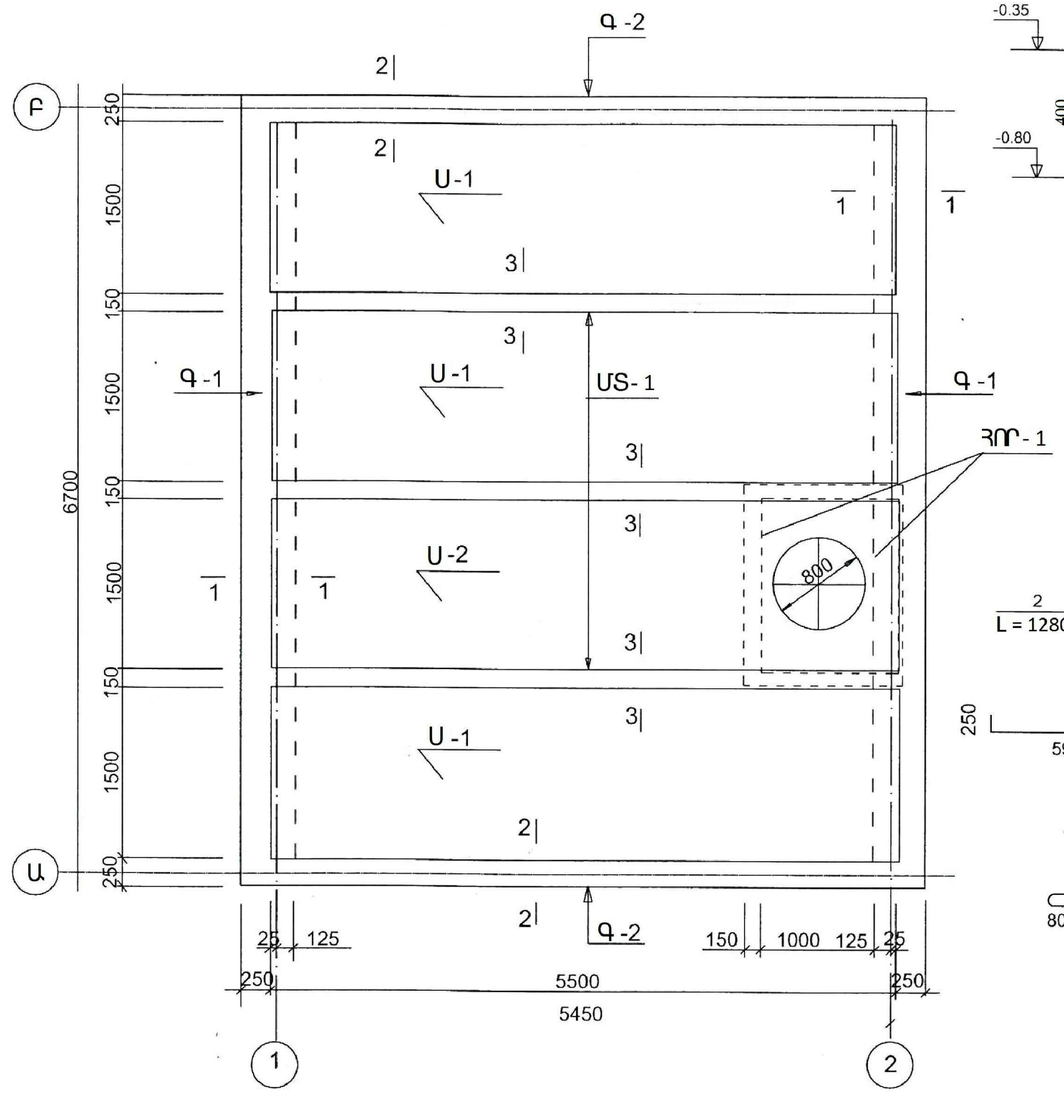

1-1 (Գ - 1)

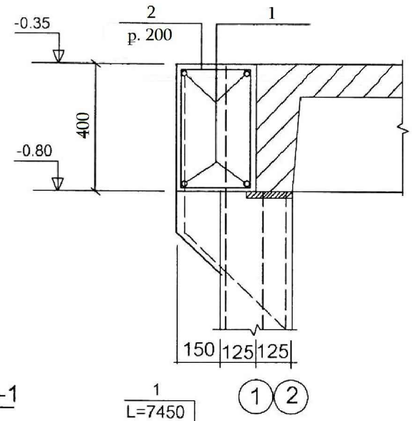

2-2 (Գ- 2)

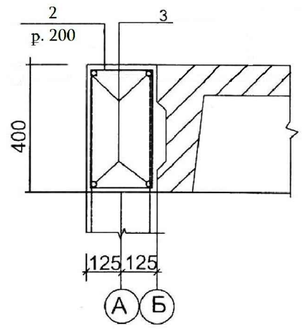

3-3 (ՄՏ - 1)

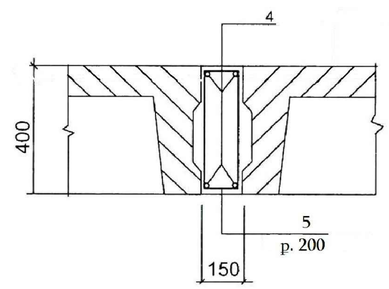

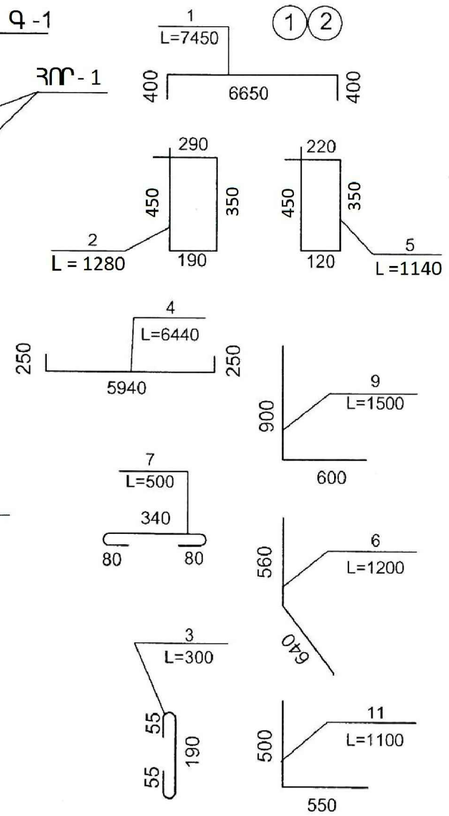

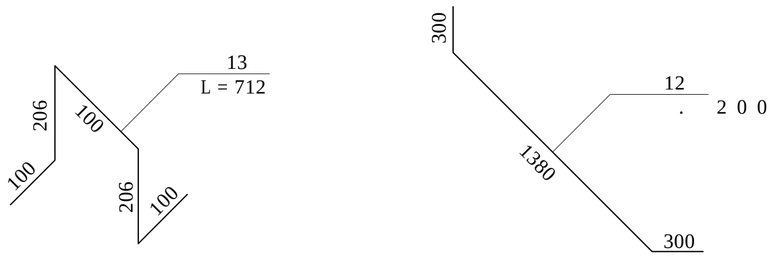

ՄԱՍՆԱԳԻՐ

ԷԼԵՄԵՆՏԻ ՄԱԿՆԻՇԸ		ԴԻՐՔ. N	ՆՇՈՒՄ	ԱՆՎԱՆՈՒՄ	ՔԱՆԱԿ ՀԱՏ	ԾԱՆՈԹ. ՔԱՇԸ
ՀԱՎԱՔՈՎԻ Ե/Բ ՍԱԼ		- 1	Սերիա 1.442.1 - 1 ½ սալ p. 1	1 - 3 VI T	3	M 400
		-		1 - 3 VI T	1	M 300
Ե/Բ ԳՈՏԻ	-	1		1 4 A 5 0 0 C	4	36.1
		12		6 A - I	33	9.4
				1280 ԲԵՏՈՆ.. B 25; W 6; F 100		0 . 73
	-	2		6 A - I	27	7.7
		23		1280 1 4 A 5 0 0 C	4	29.0
				ԲԵՏՈՆ.. B 25; W 6; F 100		0 . 35
		4		1 4 A 5 0 0 C	4	31.1
		- 51		6 A - I	27	6.8
				1140 ԲԵՏՈՆ.. B 25; W 6; F 100		0 . 34
ՀՈՐ		1		1 2 A 5 0 0 C	74	374.0
		2		1 2 A 5 0 0 C	62	382.0
		13		6 A - I	119	18.8
		9		1 4 A 5 0 0 C	62	112.0
		12		1 4 A 5 0 0 C	120	200.4
				CONCR. B 25; W 6; F 100		8 . 34
				ԲԵՏՈՆ.ՆԱԽԱՊ. B 7.5		4 . 32
ՀՈՐ		3		6 A - I	550	36,6
		4		1 4 A 5 0 0 C	180	888.6
		5		1 4 A 5 0 0 C	66	295,0
		6		1 4 A 5 0 0 C	72	105,0
		7		6 A - I	140	15,6
		8		1 0 A 5 0 0 C	68	291,0
		10		1 0 A 5 0 0 C	68	239,0
		11		1 0 A 5 0 0 C	80	55,0
		12		1 4 A 5 0 0 C	72	120,2
				ԲԵՏՈՆ. B 25; W 6; F 100		23 ,30

Ն.Գ.Ճ.	Հ. ՀԱՐՈՒԹՅՈՒՆՅԱՆ		ՕԲ.ԱՆՎԱՆՈՒՄԸ	ASMED design	
ՆԱԽԱԳԾԵՑ	Է. ԽԱՉԱՏՐՅԱՆ		ԱՐՇԱԼՈՒՅՍ ՀԱՄԱՅՆՔԻ ՄԱՆԿԱՊԱՐՏԵԶԻ ՎԵՐԱԿԱՌՈՒՑՄԱՆ ՆԱԽԱԳԻԾ	«ԱՍՔՄԵԴ դիզայն» ՍՊԸ	
			ԹԵՐԹԻ ԱՆՎԱՆՈՒՄԸ	ՕԲՅԵԿՏ	02/15
ՍՏՈՒԳԵՑ	Հ. ԱՎԵՏԻՍՅԱՆ		ԿՈՒՏԱԿՄԱՆ ՀՈՐ ԾԱԾԿԻ ՀԱՏԱԿԱԳԻԾ, ՀԱՏՈՒՅԹՆԵՐ	ԹԵՐԹ ԵԿ-3 ՓՈՒԼ ԱԳ	
ՊԱՏՎԻՐԱՏՈՒ՝				ԹԵՐԹԵՐ 11	